Fahrbahn	Übrige Bestandteile der Fahrbahn und des Strassenquerschnitts	**Referenz:**
Fussgängerinsel markiert		**2.30-04**

Grundriss

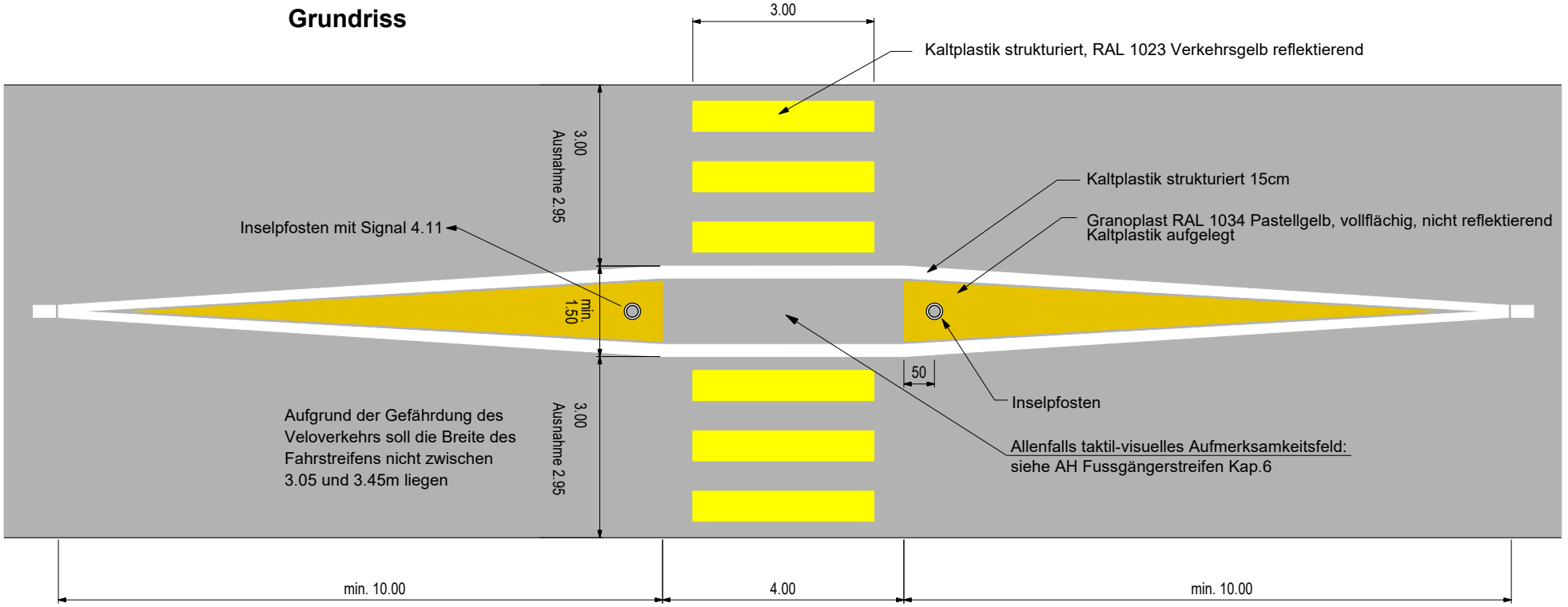

Anwendung: Wenn keine bessere Lösung möglich oder verhältnismässig ist

Schnitt

Inselpfosten Kunststoff
Typ KIP 70W 60
mit Klemmflansch KIP-KF 01,
Standard-Bodenplatte KIP-BO/BE
und Fundamentsockel EV700BE-60 (h=500mm)
oder EV700BE-K60 (h=300mm)
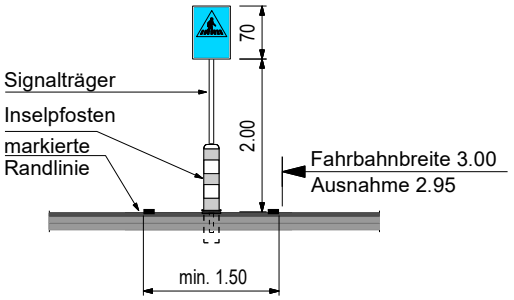
Variante: Fussplatte mit Belagsdübeln montiert