Lichtsignalanlagen	**Referenz:**
Normalmast	**7.10-20**
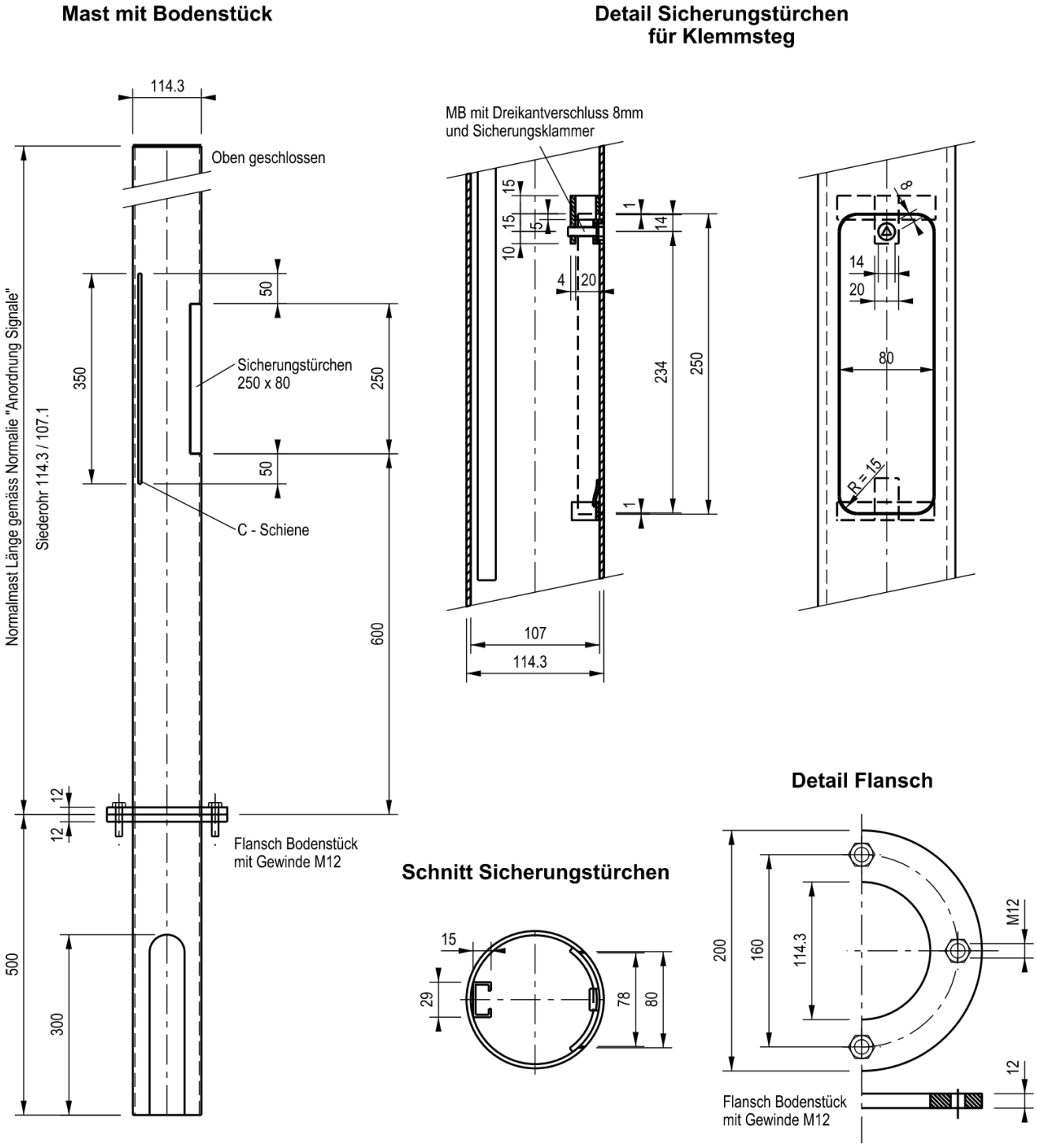
Normalmast mit Bodenstück